JIS B 4604　許可 No. 1447

スーパーモンキレンチ

SUPER
スーパーツール

材質

バナジウム合金鋼を使用し全鍛造品です。

熱処理

オートマチック装置による熱処理のため均一な硬度と靱性を保証されます。あごカタサ　HRC 44±4。

強度

荷重検査は総合的品質管理のもとに厳重に行われ表—1のごとくJIS強力級を淩駕しています。

形状

23度型で、本体は人間工学の導入により使い易くて、疲労を感じさせません。

特長

- 永久保証商品です。
- 下あごのスライドする本体テーブルは研磨加工され、大孔と溝は、鍵孔型のブローチで一体に仕上げているため精度は最高で、下あごの遊びはほとんどありません。

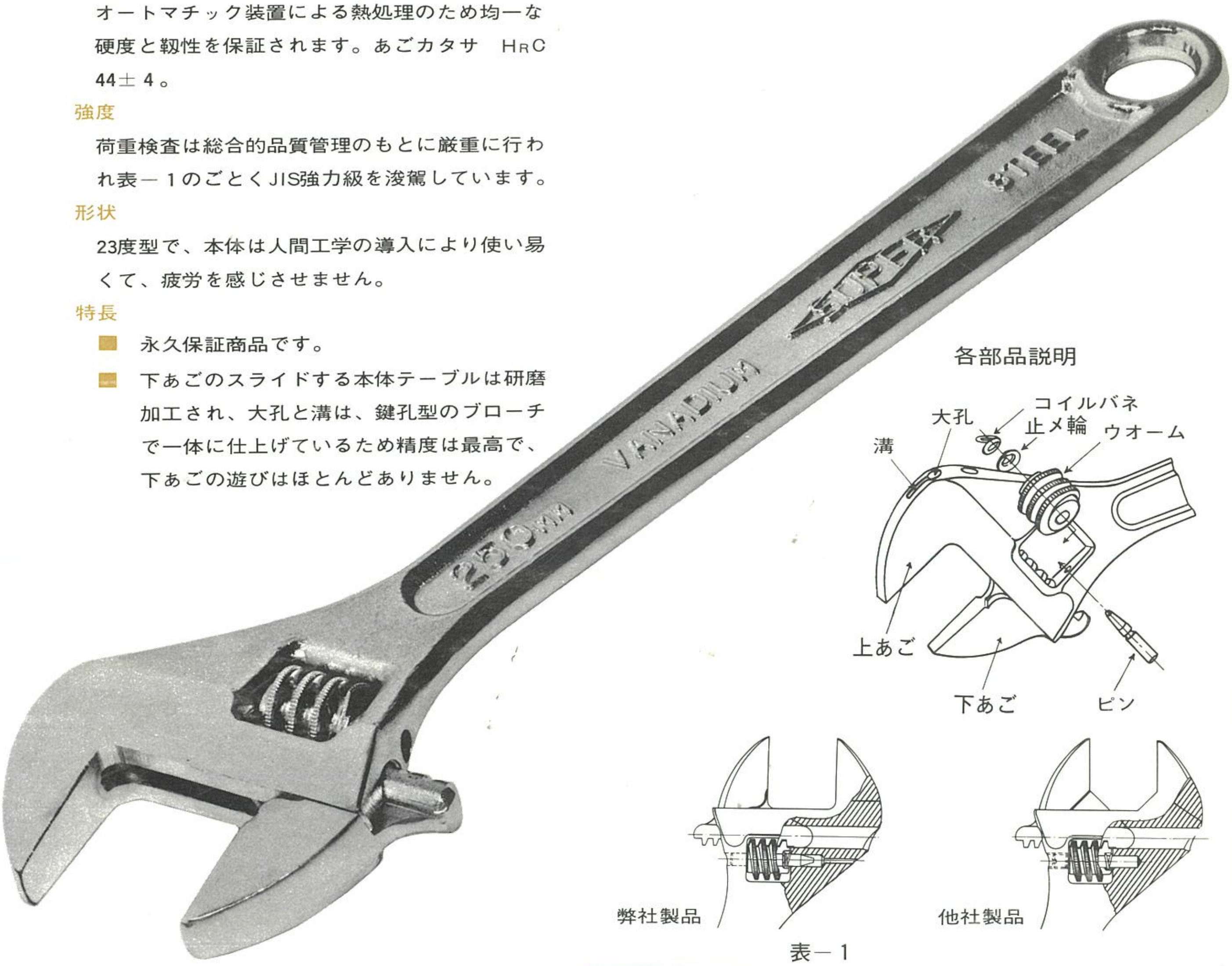

弊社製品

他社製品

- ピンは、使用中にネジがゆるんで抜け落ちることが、たびたびありましたが、従来のネジ込み方式を全廃し、独特の止メ輪をピン溝に嵌合するため、ピンの脱落は解消しました。(PAT.)
- ウオームは転造ネジのため高精度に仕上げられ、下あごのラックと理想的に噛み合っています。

経済性

- 加工プロセスが、ほとんど自動化のため、大量生産ができ、高品質、低価格が実現でき需要家には経済工具として高く評価されています。
- 摩耗、損傷は独特の技術により、ほとんど解消でき、丈夫でながもちする工具として好評です。

表—1

品番	サイズ	保証荷重値 Kg·m		下あごの最大開き	重量
		SUPER モーメント	JIS	mm	g
MA 4	100	5.50	5.00	11^{+2}_{-0}	50
MA 6	150	13.50	12.00	18.5^{+2}_{-0}	110
MA 8	200	28.50	26.00	23.5^{+2}_{-0}	230
MA 10	250	47.50	43.00	28^{+3}_{-0}	370
MA 12	300	77.00	70.00	33.5^{+3}_{-0}	560
MA 15	375	145.00	130.00	42^{+3}_{-0}	1,000
MA 18	450	160.00	—	54^{+4}_{-0}	1,900

(モンキレンチ購入のチエックポイント)

(1)　モンキレンチを片手で握ってみて、拇指でウオームを廻わして下あごがスムーズに動くもの。

(2)　下あごを閉じてみて、上あごと下あごのスキ間のないもの。

(3)　下あごが、本体スライド面に対して左右のガタの少ないもの。

(4)　下あごのラックとウオームの噛み合いが、なるだけ深いもの。

(5)　メッキは良好で、変色、ビリなどのないもの。

JIS B 4632　許可 No. 7254

スーパー45°長形メガネレンチ

SUPER
スーパーツール

特長

- 永久保証商品です。
- 軽量で使い易い理想的設計です。
- 菊形メガネ部は精密な12角ブローチ加工です。
- 材質はバナジウム合金鋼を使用し完全熱処理されています。　カタサ HRC 40～48
- 仕上げはショットピーニング加工後バレル研摩を施しクロムメッキ仕上げです。

保証荷重値表　単位Kg・m

サイズ	SUPER 規格	JIS 規格
6	1.5	—
8	3.5	3.0
9	5.0	—
10	6.5	6.0
11	9.0	8.0
12	11.0	10.0
13	13.0	12.0
14	17.5	16.0
17	28.5	26.0
19	35.5	32.0
21	43	39
22	47	43
23	51	46
24	53	48
26	65	59
27	66	60
29	79	—
30	84	
32	96	
35	110	
36	112	
41	120	
46	128	
50	135	

サイズ	SUPER 規格	JIS 規格
3/8	5.5	5.0
7/16	9.0	8.0
1/2	13.0	12.0
9/16	19.0	17.0
5/8	25.5	23.0
11/16	30.0	27.0
3/4	35.0	32.0
25/32	37.5	34.0
13/16	39.5	36.0
7/8	47.5	43.0
15/16	53.0	48.0
1	63.0	57.0

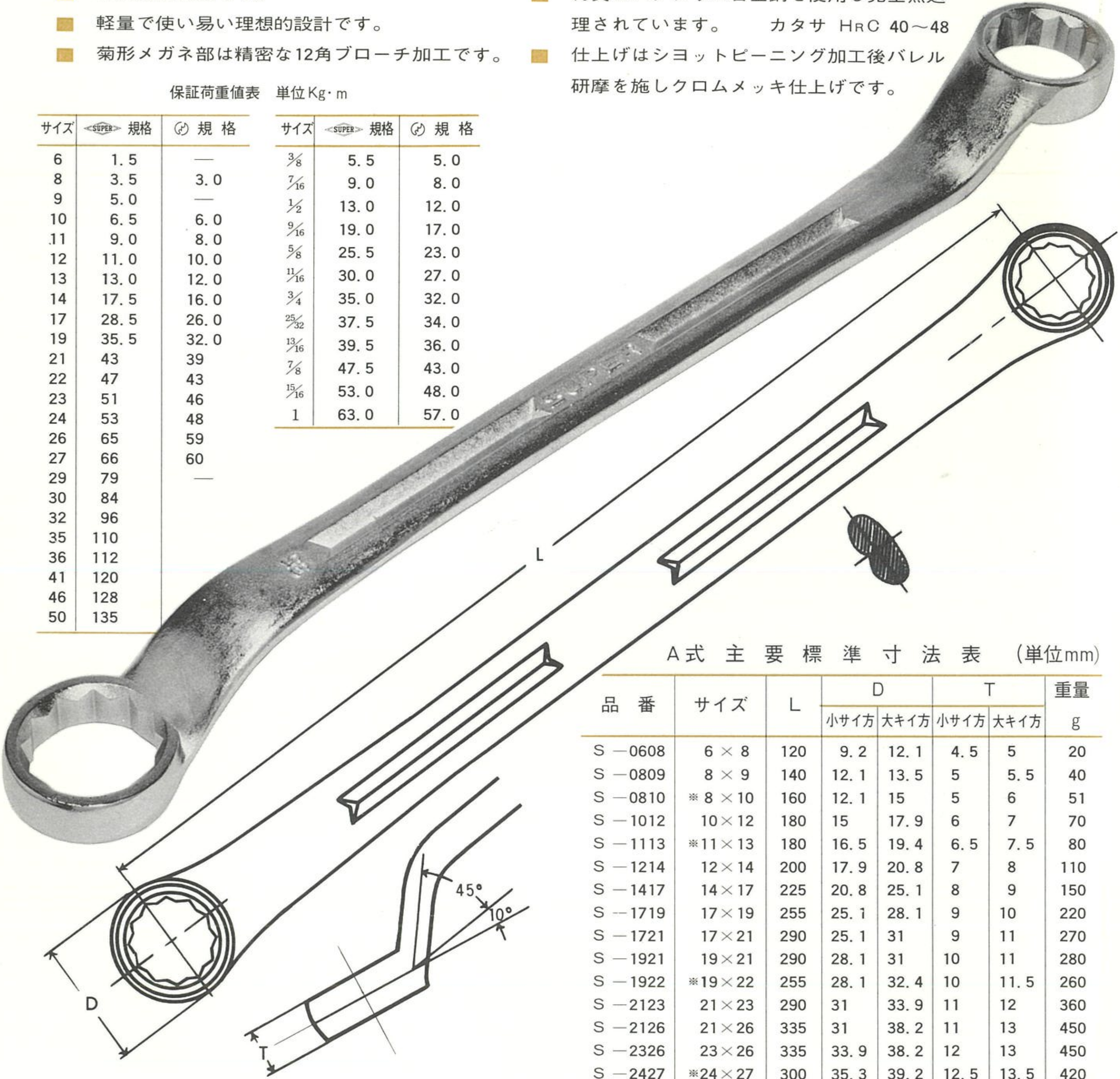

A式　主　要　標　準　寸　法　表　(単位mm)

品　番	サイズ	L	D 小サイ方	D 大キイ方	T 小サイ方	T 大キイ方	重量 g
S－0608	6×8	120	9.2	12.1	4.5	5	20
S－0809	8×9	140	12.1	13.5	5	5.5	40
S－0810	※8×10	160	12.1	15	5	6	51
S－1012	10×12	180	15	17.9	6	7	70
S－1113	※11×13	180	16.5	19.4	6.5	7.5	80
S－1214	12×14	200	17.9	20.8	7	8	110
S－1417	14×17	225	20.8	25.1	8	9	150
S－1719	17×19	255	25.1	28.1	9	10	220
S－1721	17×21	290	25.1	31	9	11	270
S－1921	19×21	290	28.1	31	10	11	280
S－1922	※19×22	255	28.1	32.4	10	11.5	260
S－2123	21×23	290	31	33.9	11	12	360
S－2126	21×26	335	31	38.2	11	13	450
S－2326	23×26	335	33.9	38.2	12	13	450
S－2427	※24×27	300	35.3	39.2	12.5	13.5	420
S－2430	※24×30	345	35.3	44	12.5	14	510
S－2629	26×29	345	38.2	42.5	13	14	560
S－2632	26×32	350	38.2	46.9	13	15	610
S－2730	※27×30	345	39.2	44	13.5	14	530
S－2932	29×32	350	42.5	46.9	14	15	690
S－3032	※30×32	350	44	46.9	14	15	620
S－3235	32×35	380	46.9	51.3	15	16	730
S－3541	35×41	400	51.3	60	16	18.5	1,180
S 4506 M	六丁組	10×12, 12×14, 14×17, 17×19, 19×21, 23×26					
S 4503 M	三丁組	10×12, 14×17, 19×21					
	※ISO規格	8×10, 11×13, 12×14					
	六　丁　組	14×17, 19×22, 24×27					

(注)　※印はISO規格製品です。昭和42年より発売致してます。
その他ISO規格メガネレンチに関してはお問合せ下さい。

B式　主　要　標　準　寸　法　表　(単位mm)

品　番	サイズ	L	D 小サイ方	D 大キイ方	T 小サイ方	T 大キイ方	重量 kg
SR－335	3/8×7/16	180	14.3	16.6	6	7	80
SR－445	1/2×9/16	200	18.9	21.2	7	8	110
SR－555	5/8×11/16	225	23.5	25.8	8	9	160
SR－625	3/4×25/32	255	28.1	29.3	9	10	210
SR－657	13/16×7/8	290	30.4	32.7	11	12	310
SR－758	15/16×1	335	35	37.3	12	13	450
S 4506 R	六丁組 3/8×7/16, 1/2×9/16, 5/8×11/16, 3/4×25/32, 13/16×7/8, 15/16×1						
S 4503 R	三丁組 3/8×7/16, 1/2×9/16, 5/8×11/16						

(PAT)

スーパー両口ラチェットレンチ

SUPER
スーパーツール

用途

鉄道、橋梁、製缶、鉄塔組立、電気工事などに最適です。

特長

- ソケットは熱間搾出成形の為、繊維素を分断せず流線状に成形されてますから高度の強靱性を持ち、しかも薄肉で軽量、狭い場所にも嵌合できます。
- 柄部は理想的なＩビーム形状のため軽くて強靱です。
- 柄部末尾(シノ)部は、ボルト径に適合するよう丸形(円錐形)に設計されています。
- 切替ピンつきの為、ワンタッチで回転方向がかえられます。
- ギヤの歯部が細かいため狭い場所でも柄部操作が少くてすみます。

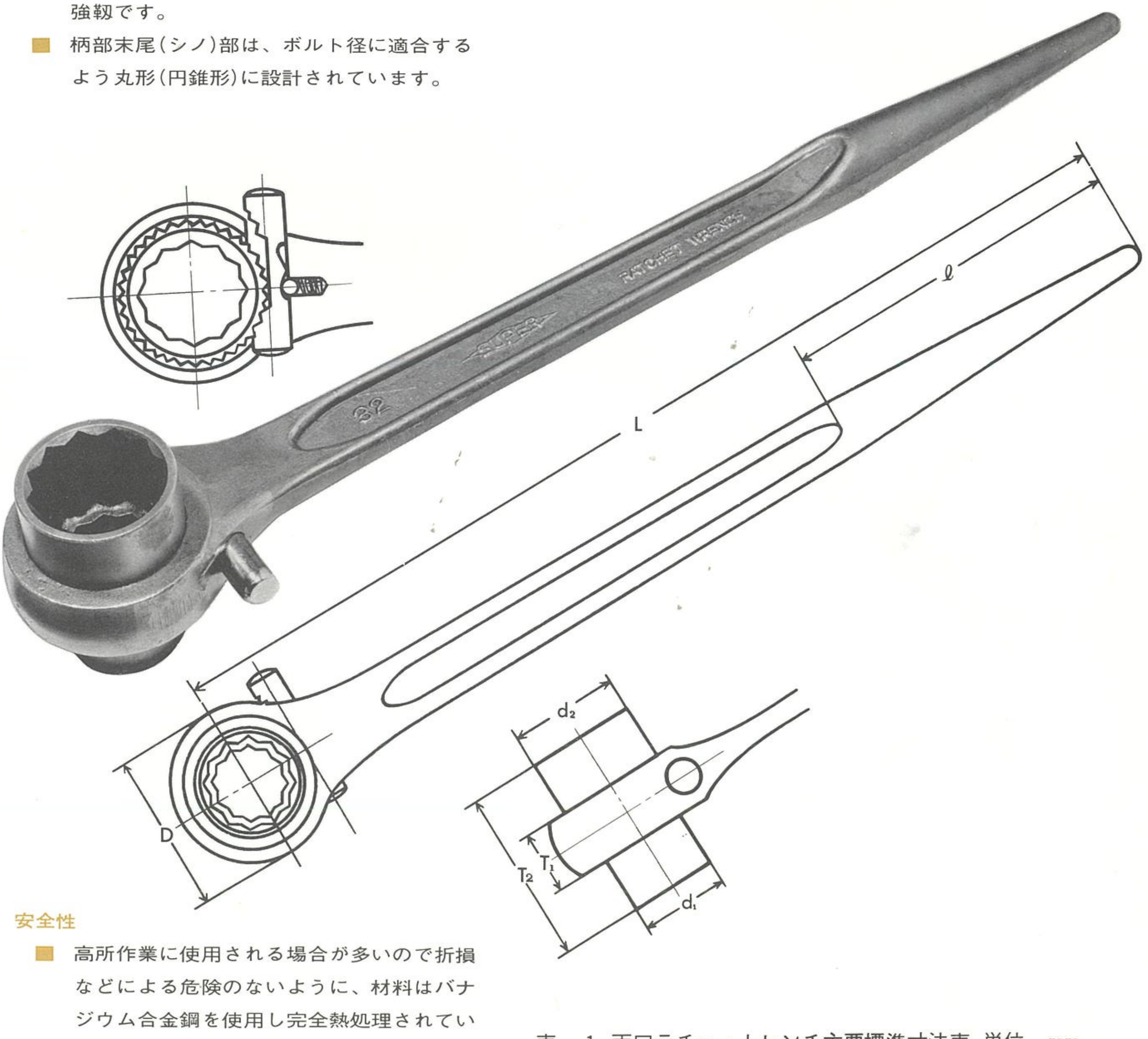

安全性

- 高所作業に使用される場合が多いので折損などによる危険のないように、材料はバナジウム合金鋼を使用し完全熱処理されています。（保証荷重　表－１参照）

経済性

- 柄部末尾(シノ)部が三角、六角、八角、ダ円などであれば、カドが摩耗し孔合せなどに使用するとき支障をきたしますが、本品は丸形のため摩耗の心配はありません。

その他

- 仕　上　　TFS塗装

表－１ 両口ラチェットレンチ主要標準寸法表 単位　mm

品　番	サイズ	L	ℓ	D	T_1	T_2	d_1	d_2	重量 g	保証荷重Kg·m
RH－1214	12×14	210	73	27	14	36	16	19	150	22
RH－1417	14×17	250	84	32	16	45	19	23	210	31.5
RH－1721	17×21	290	94	40	18	50	23	28	360	44
RH－2126	21×26	330	110	49	20	56	28	35	630	58
RH－2632	26×32	370	113	59	22	63	35	43	950	73
RH－3235	32×35	410	122	64	24	67	43	47	1,400	81
RH－3541	35×41	450	140	75	26	74	47	55	1,840	96

(PAT)

スーパー片口ラチェットレンチ

SUPER
スーパーツール

用途

鉄道、橋梁、製缶、鉄塔組立、電気工事などに最適です。

特長

- ギヤの歯部が細かいため狭い場所でも柄部操作が少くてすみます。
- ソケットは熱間搾出成形の為、繊維素を分断せず流線状に成形されてますから高度の強靱性を持ち、しかも薄肉で軽量、狭い場所にも嵌合できます。
- 柄部は理想的なＩビーム形状のため軽くて強靱です。
- 柄部末尾（シノ）部は、ボルト径に適合するよう丸形（円錐形）に設計されています。

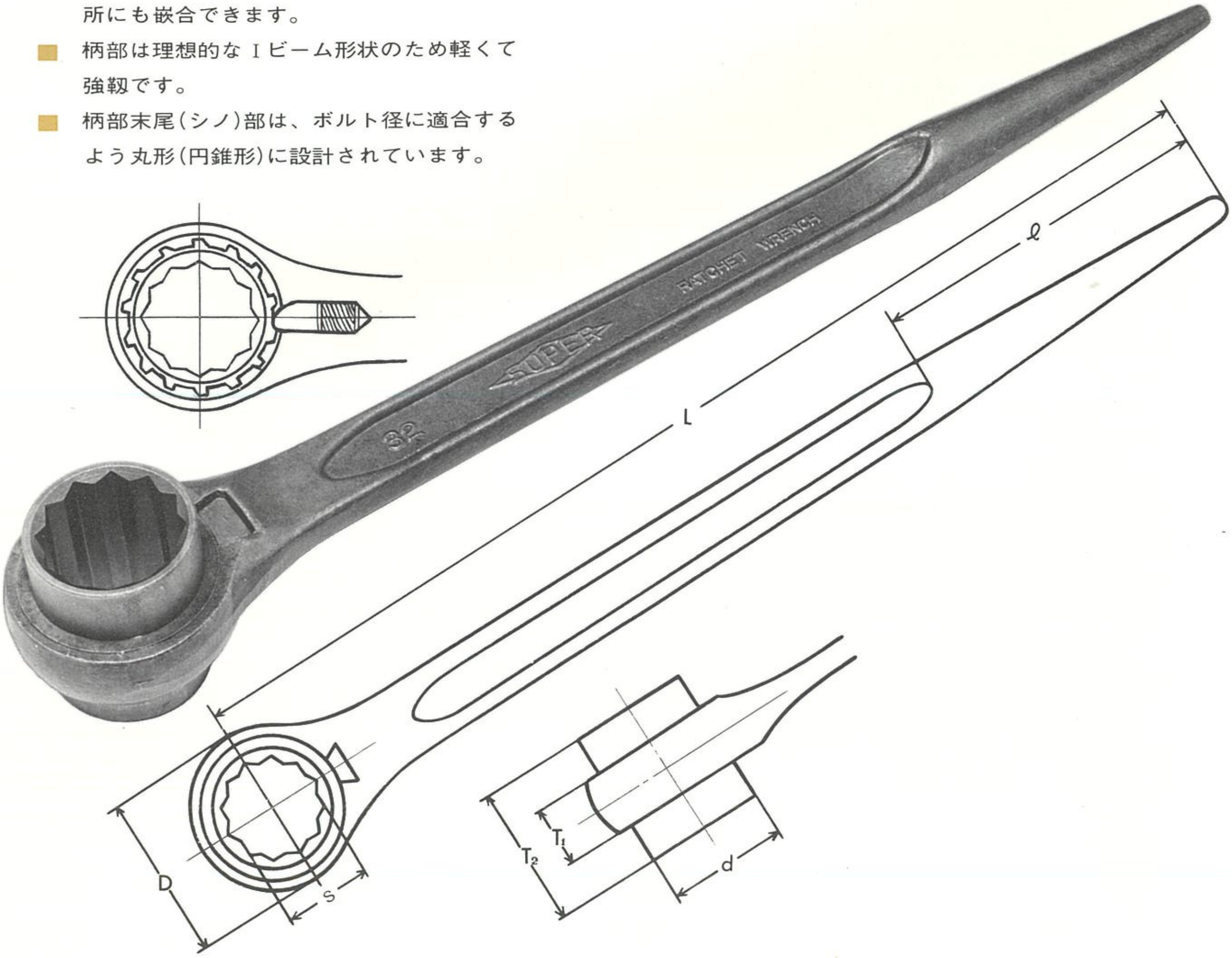

安全性

- 高所作業に使用される場合が多いので折損などによる危険のないように、材料はバナジウム合金鋼を使用し完全熱処理されています。（保証荷重　表－１参照）

経済性

- 柄部末尾（シノ）部が三角、六角、八角、ダ円などであれば、カドが摩耗し孔合せなどに使用するとき支障をきたしますが、本品は丸形のため摩耗の心配はありません。

その他

- 仕　上　　TFS塗料

表－１ 片口ラチェットレンチ主要標準寸法表 単位　mm

品　番	S	L	ℓ	D	T_1	T_2	d	重量g	保証荷重kg・m
ＲＨ－17	17	230	73	32	16.0	34	23	200	20
ＲＨ－21	21	280	87	39	18.0	39	28	340	33
ＲＨ－26	26	330	100	48	16.5	43	35	550	50
ＲＨ－32	32	370	180	58	18.0	54	43	900	69
ＲＨ－35	35	410	122	63	19.5	64	47	1,150	79
ＲＨ－41	41	450	130	73	21.0	73	55	1,700	94

スーパー60°片口メガネレンチ (PAT)

SUPER
スーパーツール

用途

鉄塔組立て、鉄骨、橋梁、製缶作業に最適です

特長

- メガネ部は12角ブローチ加工のため精度は最高です。
- 角度は最も使いやすい60度の傾斜です。
- 柄部は理想的なＩビーム状のため軽量で強靱です。
- 柄部末尾(シノ)部はボルト径に適合するよう丸形(円錐形)に設計されています。

安全性

- 賠償責任保険付
- 高所作業に使用される場合が多いので折損などによる危険のないように、材料はバナジウム合金鋼を使用し完全熱処理されています。
  カタサH_RC44±4。

(保証荷重 表—1 参照)

経済性

- 永久保証商品です。
- 柄部末尾(シノ)部が三角、六角、八角、ダ円などであれば、カドが摩耗し孔合せなどに使用するとき支障をきたしますが、本品は丸形のため摩耗の心配はありません。

その他

仕　上　　TFS塗装

表—1　　主要標準寸法表　　単位 mm

品　番	サイズ	ボルト径	D	T	L	ℓ	保証荷重 kg・m	重　量 g
KP—14	14	5/16	20.8	8	230	74	17.5	110
KP—17	17	3/8	25.1	9	300	83	28.5	190
KP—21	21	1/2	31	11	335	92	43	300
KP—26	26	5/8	38.2	13	370	100	65	500
KP—32	32	3/4	46.9	15	405	109	96	720
KP—35	35	7/8	51.3	16	440	117	110	920
KP—41	41	1	60	18.5	475	126	120	1,310
KP—46	46	1 1/8	67.2	20.5	510	134	128	1,750
KP—50	50	1 1/4	73	22	545	142	135	1,960
KP—54	54	1 3/8	78.8	23.5	560	146	144	2,310
KP—58	58	1 1/2	84.6	25	575	150	152	2,900

スーパーヘッドスパナ （PAT）

SUPER
スーパーツール

用　途

自動車、農業用発動機、鉱内機械修理および各種機械整備または機械類の連続組立作業に最適です。

特　長

- 従来のスパナで締付ける場合、一回毎にナットよりはずして締付けていたが、本品ではその必要なく60度だけ締付方向の逆に回転することによって再締付けが可能です。（ラチェット式）
- 片目、片口スパナ型になっているため、最後の締付けには、片方のメガネレンチで締付けできます。
- スパナ及びメガネレンチの部分はブローチ加工のため精度は最高です。
- メガネレンチ部は15度タイプの為、狭い場所には最適です。

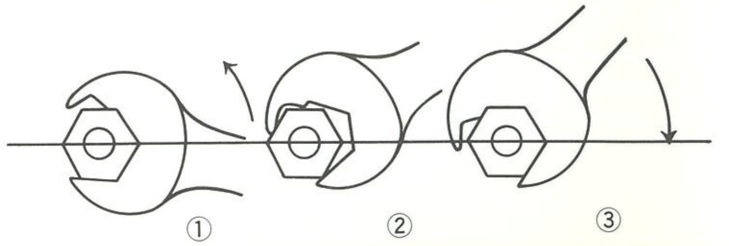

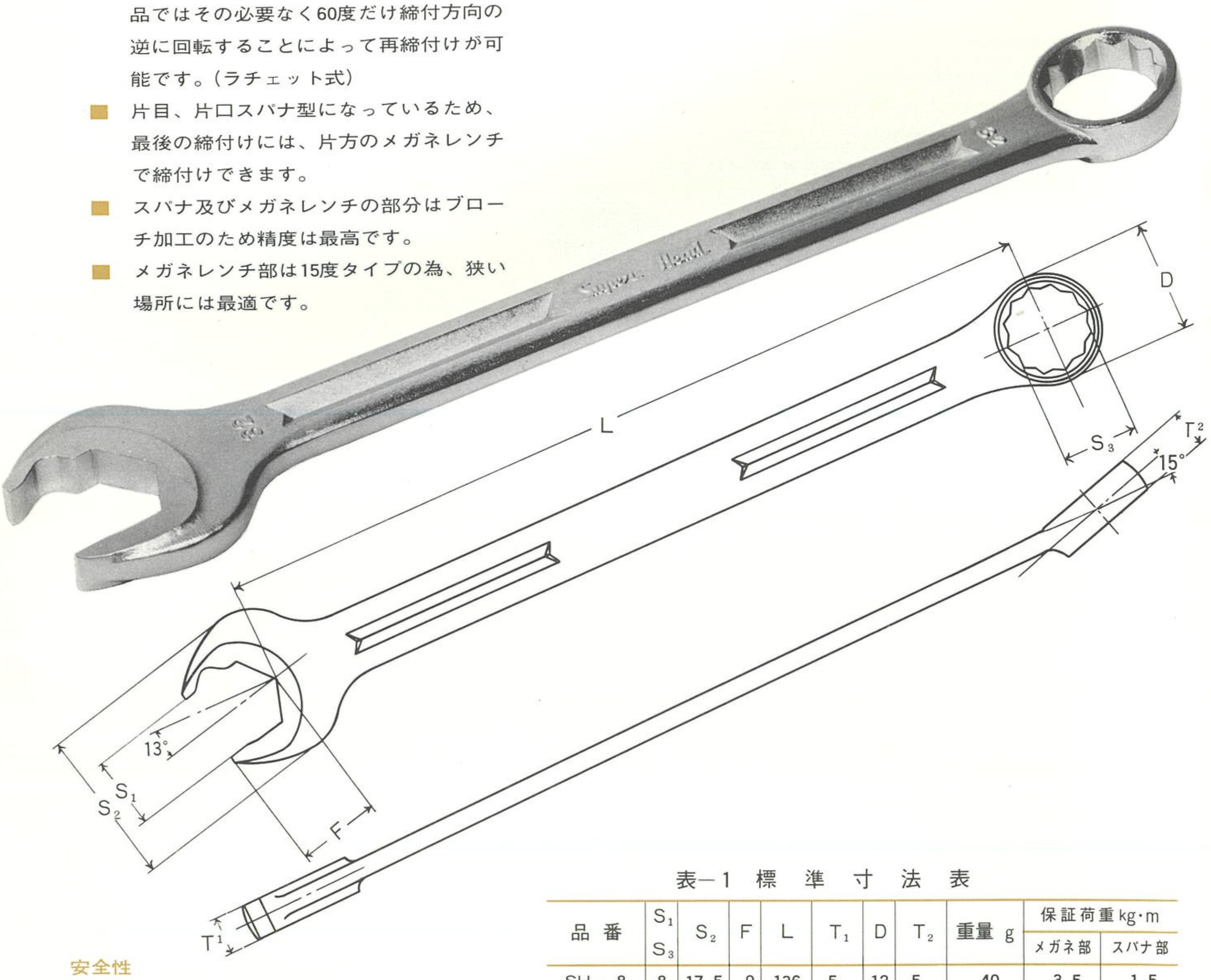

安全性

- 材質はバナジウム合金鋼を使用し、カタサH_RC 40〜48。
- 保証荷重は表－１の如く強靱です。

経済性

- コンベアライン作業などで短時間に締付けするとき、インパクトレンチを使用するにも場所が狭くて使用困難な場合には最適で値段も安く作業時間も大幅に短縮できます。

その他

仕　上　　クロムメッキ

表－1　標　準　寸　法　表

品　番	S_1 / S_3	S_2	F	L	T_1	D	T_2	重量 g	保証荷重 kg·m メガネ部	保証荷重 kg·m スパナ部
SH－8	8	17.5	9	136	5	12	5	40	3.5	1.5
SH－9	9	20	10	149	5.3	14	5.5	40	5	2.3
SH－10	10	22	12	163	5.6	15	6	50	6	3
SH－12	12	26.6	13	173	6.3	18	7	70	10	5
SH－14	14	31	15	186	7.1	21	8	90	16	7.5
SH－17	17	37.5	19	195	8	25	9	140	26	13.5
SH－19	19	42	21	203	8.5	28	10	190	32	18
SH－21	21	46	23	217	9	31	11	210	39	22.5
SH－23	23	50.5	25	232	9.5	34	12	270	46	28
SH－26	26	57	29	260	11.2	38	13	450	59	37.5
SH－32	32	70.5	35	326	12.5	47	15	750	96	60
SH-300	3丁組 ビニール袋入 SH-12·14·17							300		
SH-500	5丁組 〃 SH-10·12·14·17·19							540		
SH-700	7丁組 〃 SH-9·10·12·14·17·19·21							790		

(PAT) SG-100型

スーパーグリッププライヤ

SUPER
スーパーツール

用　途

物をつかんだり、引張ったり、曲げたり、ねじたり、回したり、熔接作業時の位置ぎめをして動かぬ様にしたり、あらゆるハンドバイス作業に最適です。

特　長

- つかむものの大小に応じて、口開きが四段に切換ができるため、作業は迅速です。
- あらかじめポイント切換をし、現物のくわえ工合を調節ネジで調整しておけばグリップを握るだけで簡単につかめます。
- 握力の弱い人でも、仕事が楽に確実に手早く出来ます。
- 指の使い方はペンチと同じですしレバーを外側へ押せば下アゴは瞬時に開きます。

安全性

- 本体は鋼板（S45C）を使用し、完全熱処理（カタサH_RC35〜48）のため咬圧力が1トンでも充分耐えます。
- 刃先はバナジウム合金鋼を使用（カタサH_RC53±5）のため、ギサ部の摩耗が少い。
- 万一、熔接作業などで刃先が焼損してもスプリングピン止めのため取替えは簡単です。

経済性

使用範囲が広く（直径0〜50ϕ アングル40mm）いく種類も揃える必要がありません。

その他

仕　上	クロムメッキ
全　長	225mm
重　量	500 g

取替用部品	品番
調節ナット	SGN
スプリングピン	SGP
スプリング	SGS

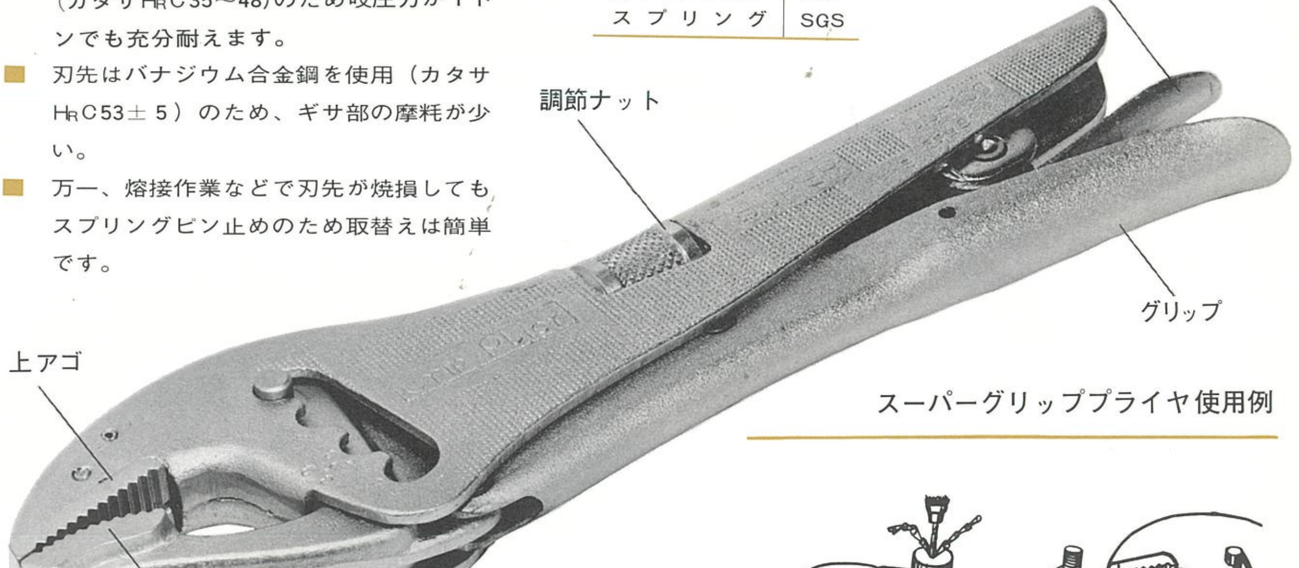

スーパーグリッププライヤ使用例

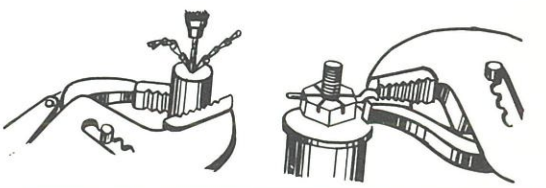

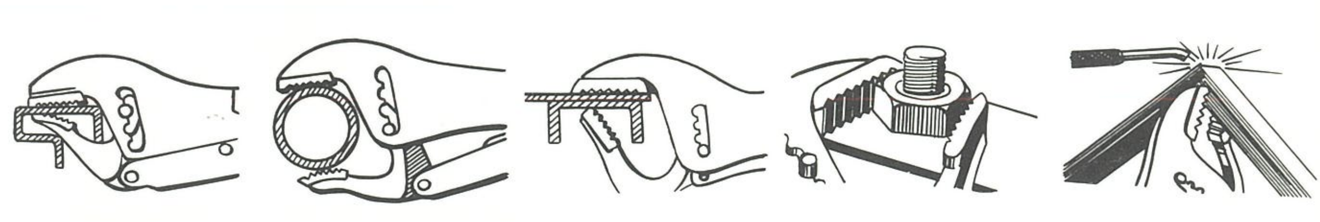

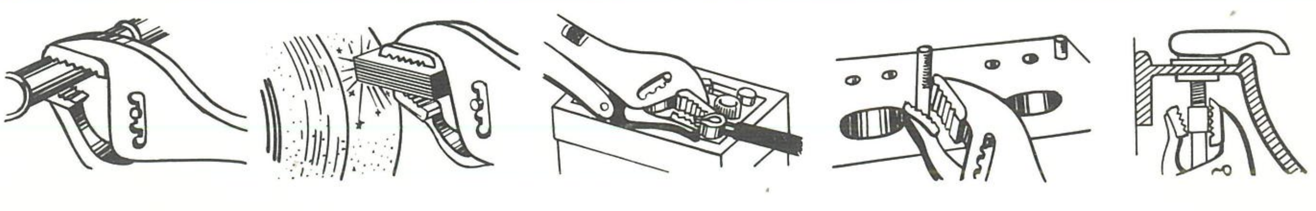

(PAT) HW-105型

スーパーフックスパナ

スーパー SUPER スーパーツール

用　途

ノッチ付丸ナットの締付け分解作業に適します。

特　長

- 丸ナットの直径に対応して、本体目盛とスライド部がアジヤストでき、ラチエット機構のため下あごを押えるだけでワンタッチで調節できます。
- 本体柄部をハンマで打撃を加えても充分耐えられるように肉厚加工を施しております。

安全性

- バナジウム合金鋼を使用し完全な品質管理のもとに熱処理されています。
- カタサ H_RC 45± 4保証荷重は43kg・m (JIS強力型 250mmモンキレンチと同等)

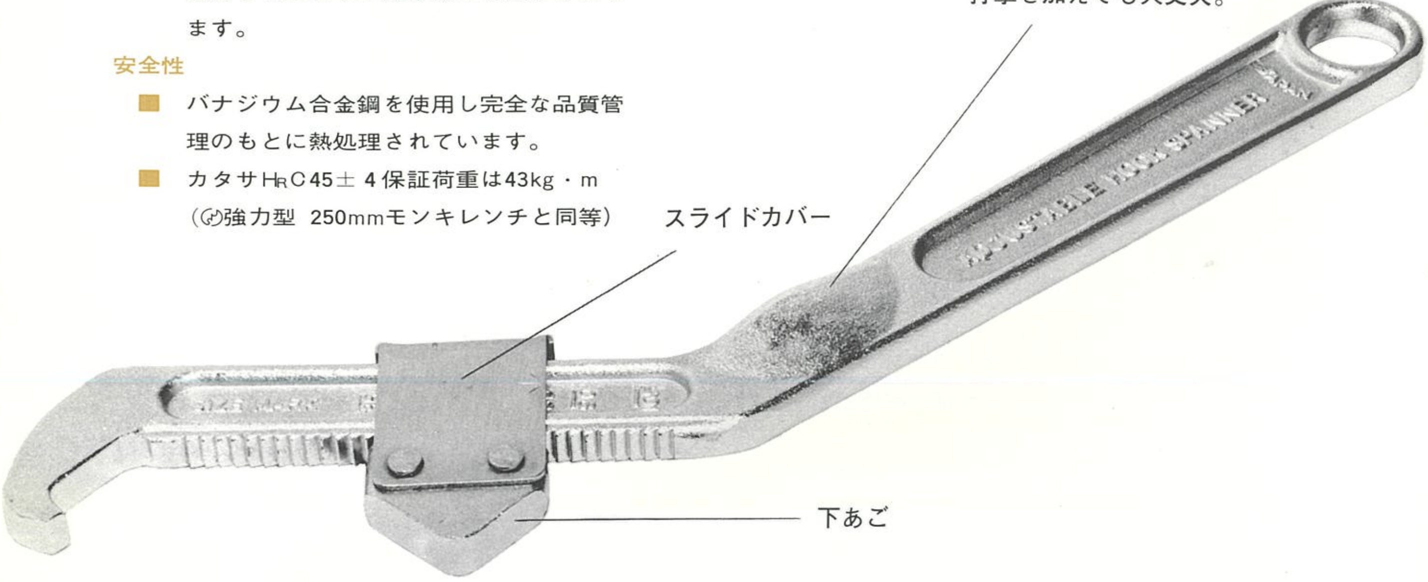

経済性

使用範囲が広く(直径35ϕ ～105ϕ) あらゆる丸ナットに使用出来るのでいく種類もの引掛けスパナを揃える必要はありません。

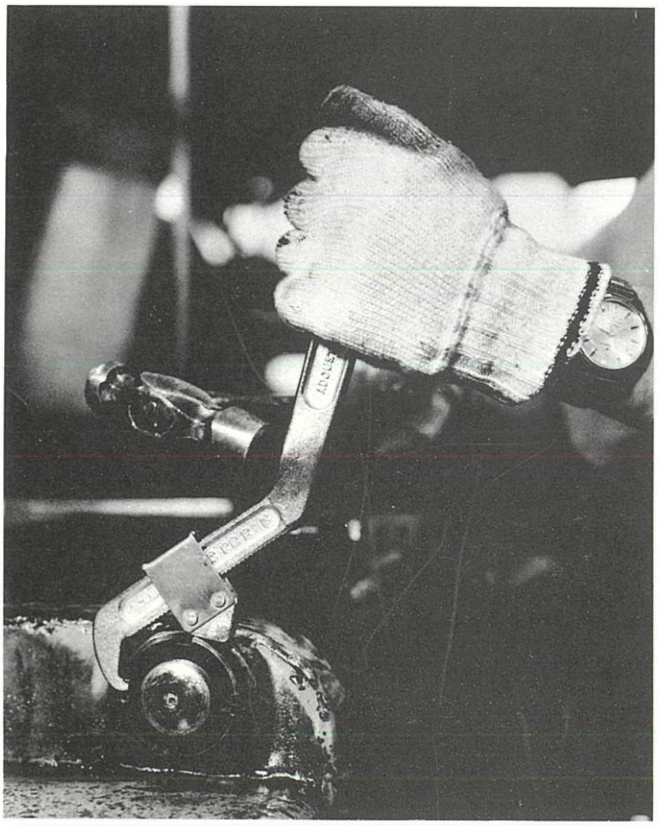

その他

仕　上	クロムメッキ
全　長	270mm
重　量	400 g

JIS B4630 許可 NO.8976

スーパー両口スパナ

SUPER
スーパーツール

特　長

- 軽量で使い易いドイツのDINタイプを改善したツバ付丸形スパナです。
- 口幅寸法はブローチ加工をしているため、熱処理後の口幅寸法をグラインダーで修正するような事はなく均一な精度を保っています。
- 材質はバナジウム合金鋼を使用し完全熱処理されています。
  カタサ　HRC　40～50。
- 仕上げはＴＦＳ塗装し防錆は抜群です。
- 他にクロムメッキ仕上げもあります。

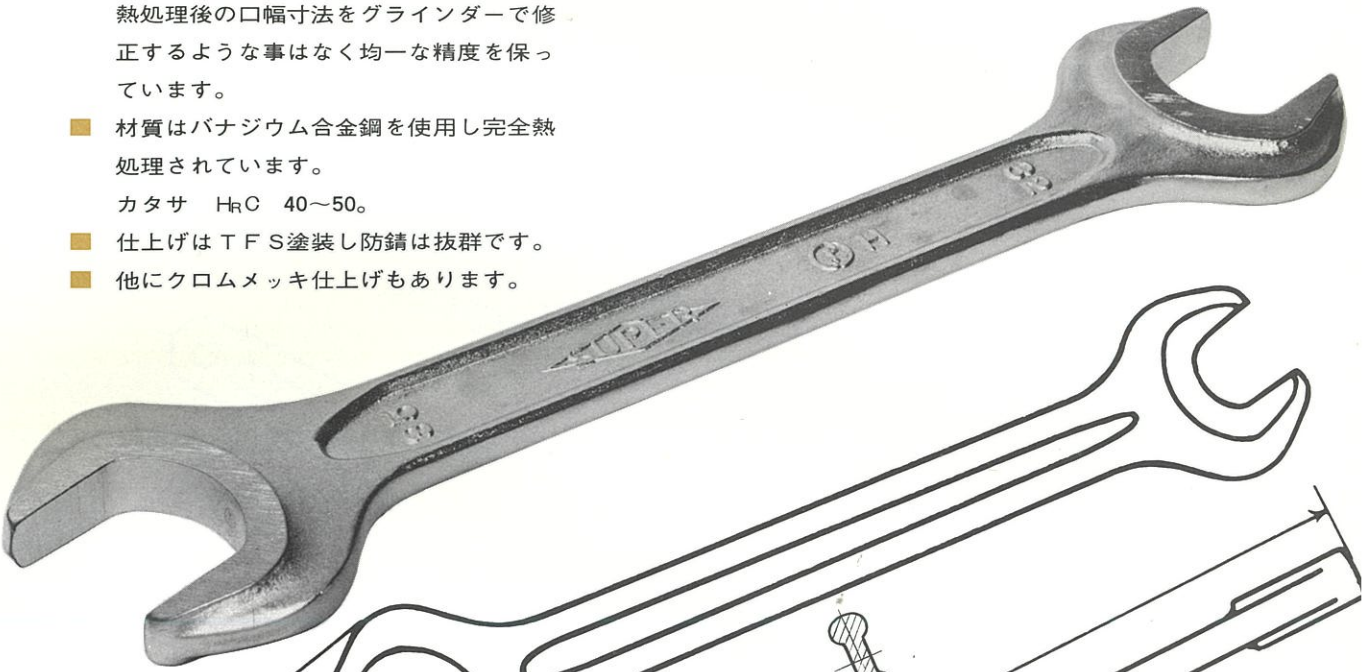

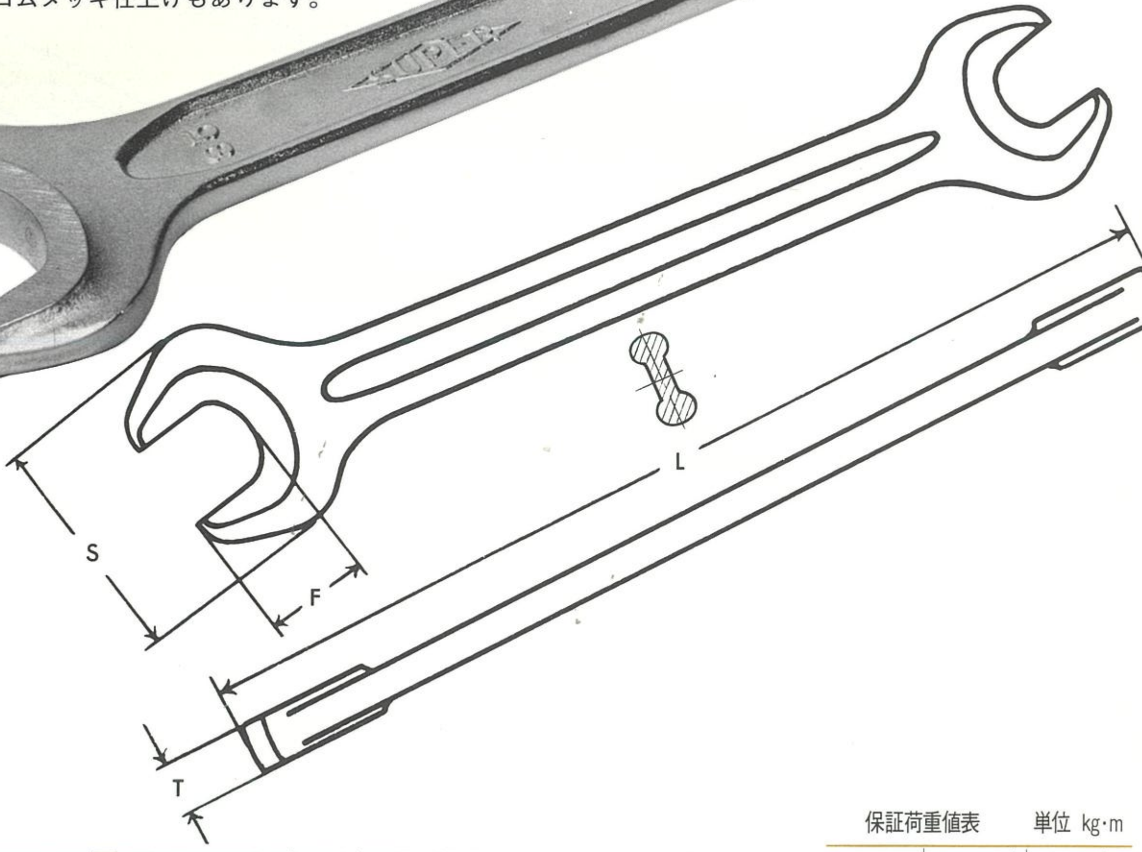

両口スパナ主要標準付法表　　単位 mm

品番	サイズ	L	T	S		F		重量 g
				小サイ方	大キイ方	小サイ方	大キイ方	
SX 0809	8 × 9	107	4. 1	21. 5	23. 5	9. 3	10. 3	30
SX 1012	10×12	127	5. 5	25. 5	29. 5	11. 3	13. 3	40
SX 1214	12×14	137	6. 4	29. 5	33. 5	13. 3	15. 2	60
SX 1417	14×17	161	7. 4	33. 5	39. 5	15. 2	18. 2	80
SX 1719	17×19	175	8. 3	39. 5	43. 5	18. 2	20. 1	120
SX 1721	17×21	194	9. 2	39. 5	47. 5	18. 2	22. 1	140
SX 1921	19×21	204	9. 5	43. 5	47. 5	20. 1	22. 1	160
SX 2123	21×23	213	10. 2	47. 5	51. 5	22. 1	24. 1	210
SX 2126	21×26	223	11. 1	47. 5	57. 5	22. 1	27	260
SX 2326	23×26	224	11. 1	51. 5	57. 5	24. 1	27	280
SX 2632	26×32	263	12. 9	57. 5	69. 5	27	32. 9	410
SX 3235	32×35	292	13. 8	69. 5	75. 5	32. 9	35. 8	580
SX 3541	35×41	330	15. 6	75. 5	87. 5	35. 8	41. 7	810
SX 4146	41×46	389	17. 5	87. 5	97. 5	41. 7	46. 6	
SX 4650	46×50	418	18. 4	97. 5	105. 5	46. 6	50. 5	1, 680

保証荷重値表　　単位 kg·m

サイズ mm	SUPER 規格	JIS 規格
8	2. 5	2. 1
9	3. 5	3. 2
10	4. 5	4. 2
12	7. 5	6. 9
14	11. 5	10. 5
17	20. 0	18. 2
19	27. 0	24. 5
21	33. 5	30. 5
23	42	38
26	56	51
29	73	66
32	90	82
35	110	100
41	156	142
46	161	142
50	165	142
54	170	142
58	174	142

JIS B4630 許可 NO.8976

スーパー片口スパナ

SUPER
スーパーツール

特　長

- 軽量で使い易いドイツのDINタイプを改善したツバ付丸形スパナです。
- 口幅寸法はブローチ加工をしているため、熱処理後の口幅寸法をグラインダーで修正するような事はなく均一な精度を保っています。
- 材質はバナジウム合金鋼を使用し完全熱処理されています。
  カタサ　H_RC　40～50。
- 仕上げはTFS塗装し防錆は抜群です。
- 他にクロムメッキ仕上げもあります。

片口スパナ主要標準寸法表　　　単位　mm

品　番	サイズ	L	T	S	F	重　量 g
ＳＹ10	10	107	4. 6	25. 5	11. 3	
ＳＹ12	12	122	5. 5	29. 5	13. 3	40
ＳＹ14	14	137	6. 5	33. 5	15. 2	50
ＳＹ17	17	161	7. 4	39. 5	18. 2	60
ＳＹ21	21	195	9. 2	47. 5	22. 1	130
ＳＹ26	26	214	11. 1	57. 5	27	210
ＳＹ29	29	257	12. 0	63. 5	29. 9	300
ＳＹ32	32	277	12. 9	69. 5	32. 9	340
ＳＹ35	35	297	13. 8	75. 5	35. 8	440
ＳＹ41	41	350	15. 7	87. 5	41. 7	670
ＳＹ46	46	388	17. 5	97. 5	46. 6	1, 100
ＳＹ50	50	417	18. 5	105. 5	50. 5	1, 370
ＳＹ54	54	447	19. 4	113. 5	54. 5	1, 680
ＳＹ58	58	475	20. 3	121. 5	58. 3	1, 950

保証荷重値表　単位 kg･m

サイズmm	SUPER 規格	規格
8	2. 5	2. 1
9	3. 5	3. 2
10	4. 5	4. 2
12	7. 5	6. 9
14	11. 5	10. 5
17	20. 0	18. 2
19	27. 0	24. 5
21	33. 5	30. 5
23	42	38
26	56	51
29	73	66
32	90	82
35	110	100
41	156	142
46	161	142
50	165	142
54	170	142
58	174	142

軸　用　　　　　　　　　　　　CS-10型

スーパースナップリングプライヤ

SUPER
スーパーツール

用　途

C型止め輪(スナップリング)の着脱に最適です。

特　長

- 平行に開閉するように設計されているため、プライヤの先端は直線運動の軌跡をえがきます。
- リングの着脱には一般のプライヤより軽い力で操作ができ、プライヤの爪の先端よりリングを滑らすことはありません。
- 用途に応じて直爪または90° 型曲爪と取替えができます。

経済性

最大開き18mmのため広範囲のリング(リング呼び径で軸用は35mm迄)の着脱に使用でき、いく種類ものプライヤを揃える必要がありません。

その他

仕　上	クロムメッキ
全　長	245mm
重　量	250g

取替用部品	品　番
軸 用 直 爪	CJ－0
軸 用 90°爪	CJ－90
孔 用 直 爪	CI－0
孔 用 90°爪	CI－90
止　ネ　ジ	CJ－S
ド ラ イ バ	CJ－W

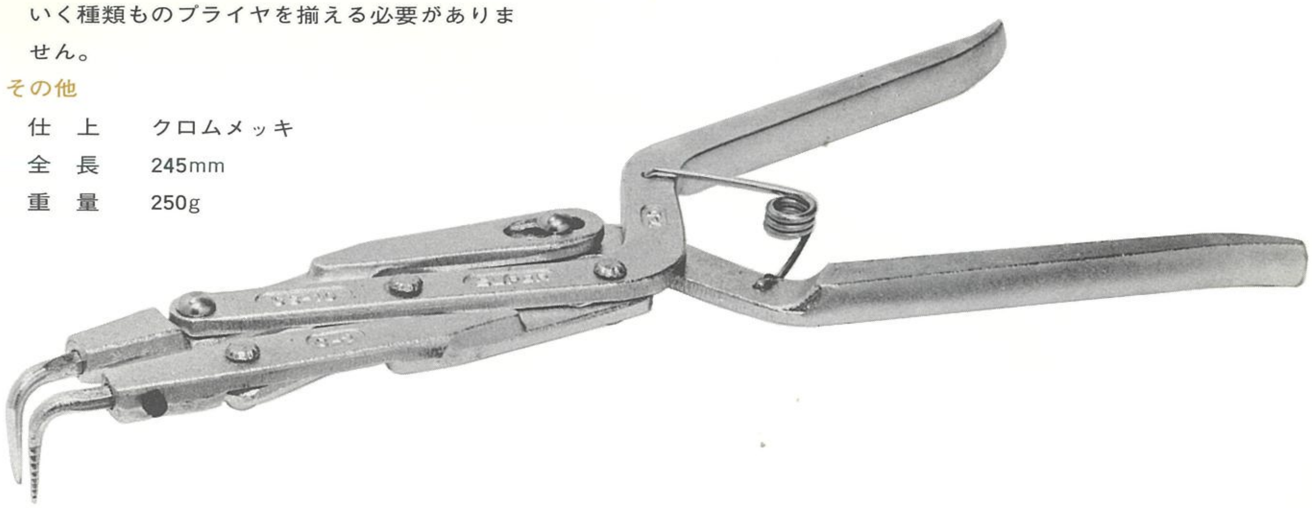

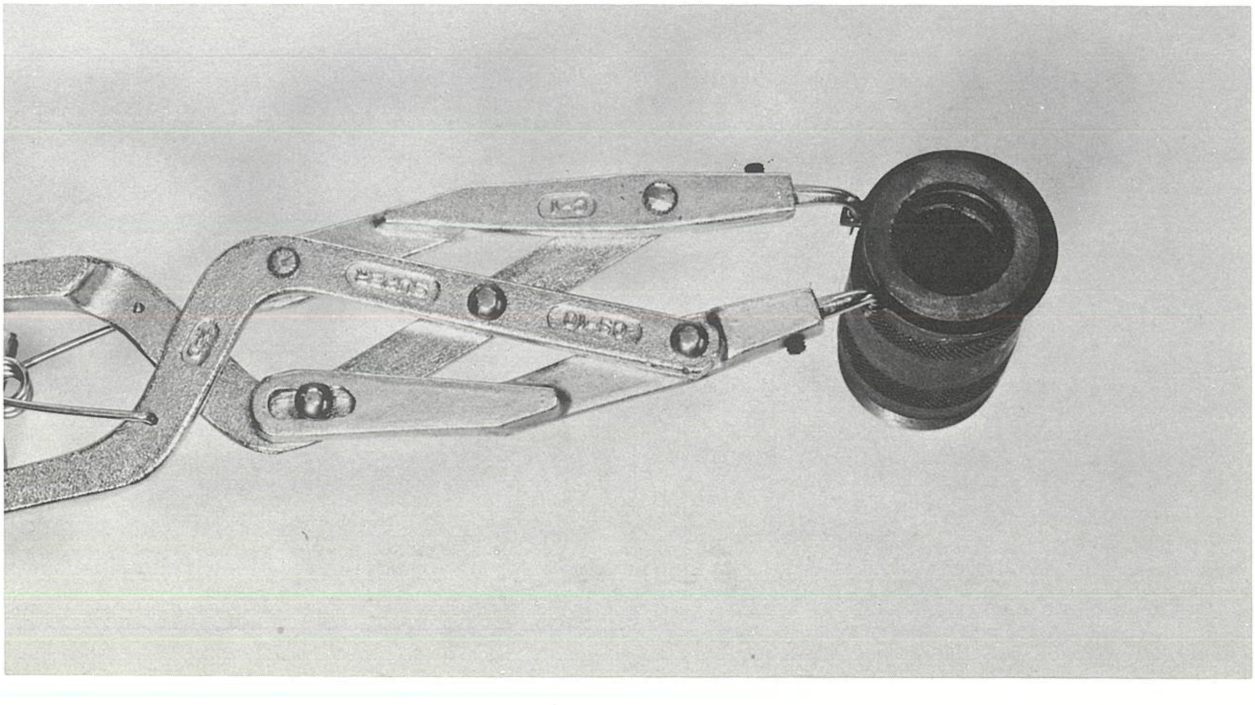

孔 用　　CH-10型

スーパースナップリングプライヤ

SUPER
スーパーツール

用　途

C型止め輪(スナップリング)の着脱に最適です。

特　長

- 平行に開閉するように設計されているため、プライヤの先端は直線運動の軌跡をえがきます。
- リングの着脱には一般のプライヤーより軽い力で操作ができ、プライヤの爪の先端よりリングを滑らすことはありません。
- 用途に応じて直爪または90° 型曲爪と取替えができます。

経済性

最大開き18mmのため広範囲のリング(リング呼び径で孔用は60mm迄)の着脱に使用でき、いく種類ものプライヤを揃える必要がありません。

その他

仕　上	クロムメッキ
全　長	245mm
重　量	250 g

取替用部品	品　番
軸　用　直　爪	CJ—0
軸　用　90°爪	CJ—90
孔　用　直　爪	CI—0
孔　用　90°爪	CI—90
止　ネ　ジ	CJ—S
ド ラ イ バ	CJ—W

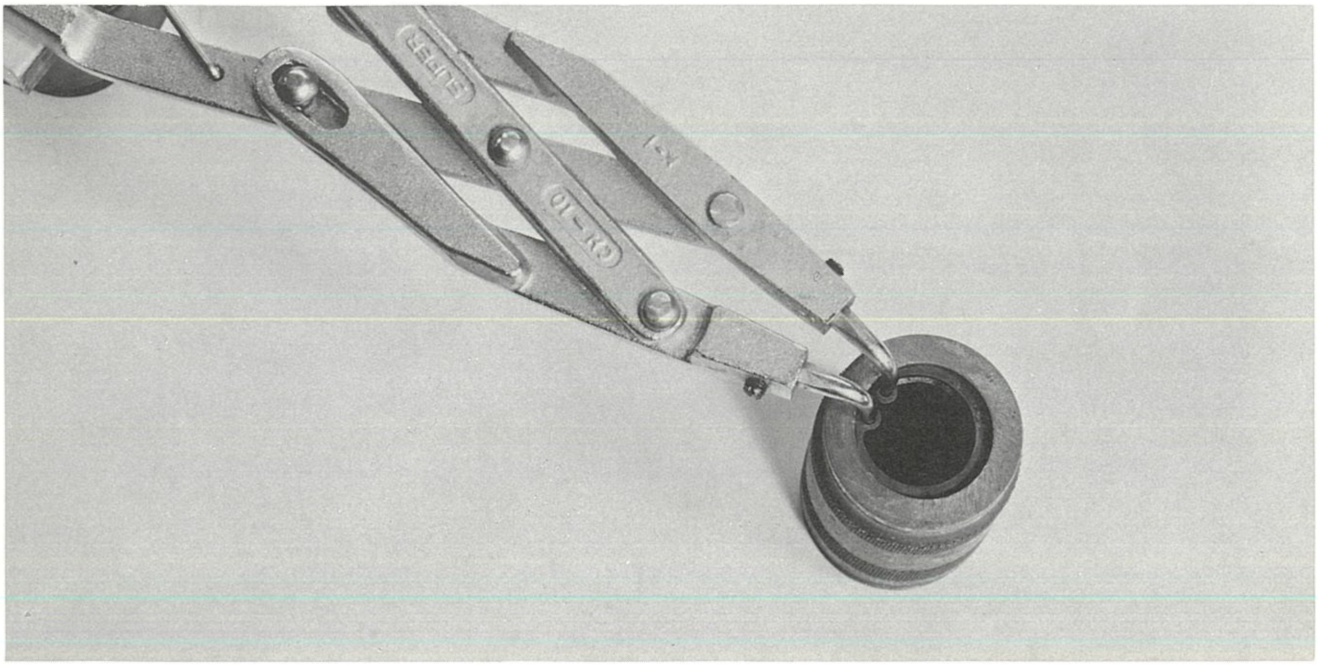

JIS B 4614許可No·2717

スーパープライヤ

SUPER スーパーツール

特 長

- 材質は特殊鋼を使用し、くわえ部（軸とりつけ孔迄）のカタサはH_RC 43～55，軸のカタサはH_RC 35～44。
- 結合部および刃部の接触面は入念に仕上げ、組合せた時スキマが少なく、本体の孔から孔への移動および開閉はスムーズです。
- 太さ2～2.6mmの線材を刃部で切っても、手に強いショックがなく、楽に切断でき刃に異常を生じません。
- 柄部は人間工学応用による理想的曲線のため、掌の内面に密着し、少しの抵抗感もなく、柄部には滑り止の網目模様を施しているため疲労を感じません。
- 仕上はニッケルクロムメッキを施し永年の御使用にも、錆が発生しません。

サイズ	切れ味			変形および永久ヒズミ	
	線 材	SUPER モーメント	モーメント	モーメント (kg・cm)	荷重時の変形(mm)
150	2 φ	340kg·cm以下	340kg·cm以下	640	2～6
200	2.6φ	530kg·cm以下	530kg·cm以下	1200	3～10

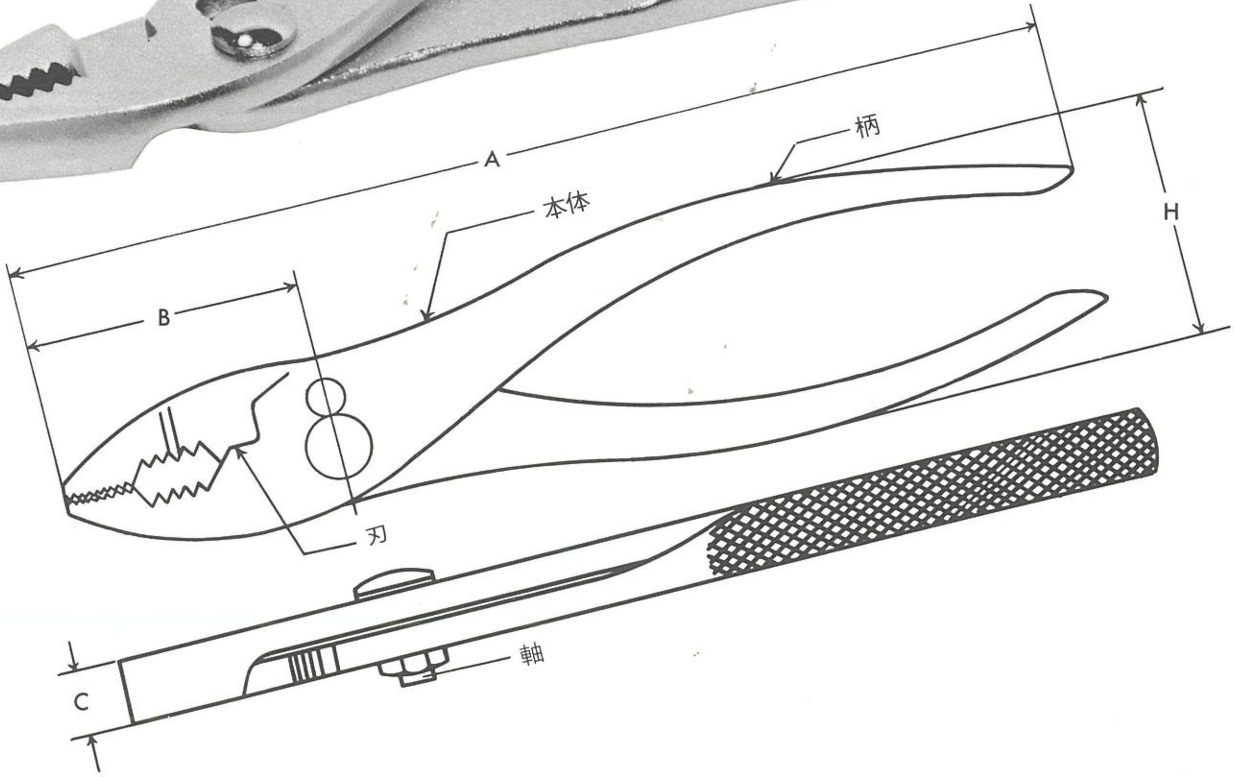

プライヤ購入時のチエックポイント

（1）柄部を握ってみて、柄部の曲線が掌に密着し、少しの抵抗もなく握りしめた時、小指に力が入れやすいもの。

（2）片手の指で楽に開閉ができ、本体の孔から孔への移動がスムーズなもの。

（3）太さ2～2.6mm程度の線材を切っても、手に強いショックがなく、楽に切断でき刃に異常のないもの。

（4）軸のシメツケが適当で刃面に対して上下に動かしてガタの少ないもの。

（5）くわえ部の先端が段違いになっていないもの。

主要標準寸法表　　単位 mm

品番	サイズ	A	B	C	E	切断することのできる線材最大	重量 g
CP-6	150	150	42	11	45	3 φ	155
CP-8	200	200	45	12	50	4 φ	230

JIS B4623 許可 NO.5394

スーパーペンチ

SUPER スーパーツール

特　長

- 材質は炭素工具鋼を使用し、刃のカタサはH_RC61±2、刃先のおさえは理想的なため永い間の使用にも充分耐えます。
- 左右両刃の角度が均等に仕上げられているため刃先が切断線材に喰い込む力は刃先に均等にかゝります。
- 結合部は入念に仕上げ、組合せた時、スベリ接触面は平均にピッタリと密着しているのでガタが発生せず軽快な切味を、いつまでも保持します。
- リベットのカシメはリベッテイングによるためリベット軸やリベット穴が膨らんで開閉が不円滑になったり、摩耗が起りガタがでて切味がわるくなることはありません。

サイズ	刃のカタサ H_RC	切れ味			変形		衝撃値
		引張強さ kg/mm²	切断荷重 kg・cm SUPER	切断荷重 kg・cm 強力級	モーメント kg・cm	永久歪	kg・m
150	58±4	75〜130	270以下	270以下	600	2％以下	0.7
175		70〜115	350以下	350以下	900		0.9
200		70〜115	550以下	550以下	1250		1.0

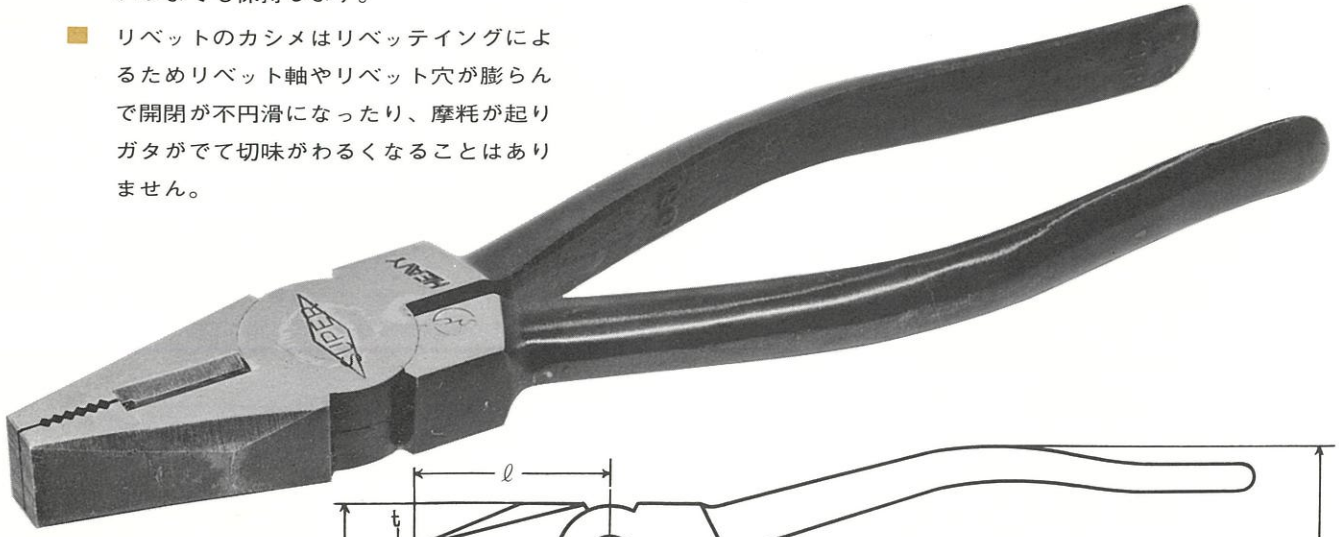

各部品説明図

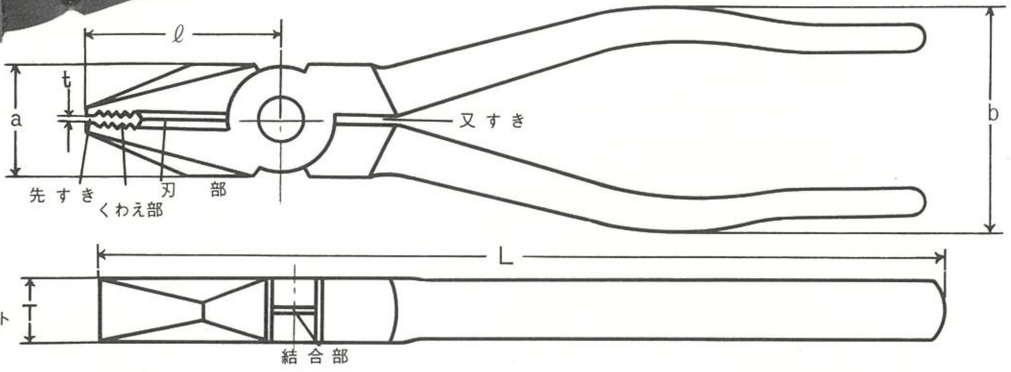

主要標準寸法表

単位 mm

品番	サイズ	a	b	L	ℓ	T	t	切断することのできる線材最大	重量 g
SC－6	150	23	44	160	37.0	12.5	0.5±0.3	2　φ	175
SC－7	175	24	46	185	41.5	13.5	0.5±0.3	2.6φ	250
SC－8	200	27	48	210	47.5	14.5	0.6±0.4	3.2φ	325

ペンチ購入時のチエックポイント（これだけはお試し下さい）

（1）ペンチの柄部を握って柄部の曲線が掌に、いちように密着し少しの抵抗感もないもの。

（2）握りしめた時、小指に力が入れやすいもの。

（3）片手の指で、楽に開閉ができ動きがスムーズなもの。

（4）閉じた時に左右の刃幅のよくそろっているもの。

（5）刃面を充分に仕上げしてあるもの。

（6）裏孔からすかしてみて刃の中央部より根本にかけてスキ間のないもの。

（8）太さ2〜2.6mm程度の線材を刃の中央または根本で切って手に強いショックがなく、楽に切断でき刃に異常のないもの。

（9）左右の柄部を両手で各々持ち、刃面に対し上下に動かしてガタのないもの。

（10）くわえ部の先端がくっついてなく0.5±0.3mmの先すきのあるもの。

(PAT)
スーパートング

SUPER スーパーツール

用　途

ガス、水道、排水、電気、電信、電話、化学、鉱山、造船、車輌などの配管工事に最適です。

特　長

- 賠償保険付です。
- パイプレンチの上あごが障害になるような非常に狭い場所でも、チェンが入るスキマさえあれば使用できます。
- 取扱は簡単で、いちどくわえれば、いちいち取はずすことなく、ラチエット作動により連続作業ができます。
- 刃部は二段焼入し特別に硬化(カタサH_RC 48～55)しているため滑りません。
- 重量は表－1のごとく非常に軽く設計され連続作業も楽にできます。

安全性

本体はバナジウム合金鋼を使用し、チエーン部はニッケルクロムモリブデン鋼を使用しているため保証荷重は鎖パイプレンチのJIS規格を大幅に上まわっています。(表－2)

その他

ST－2½までは本体赤ラッカー仕上
ST－3は柄部が鋼管、透明ラッカー仕上

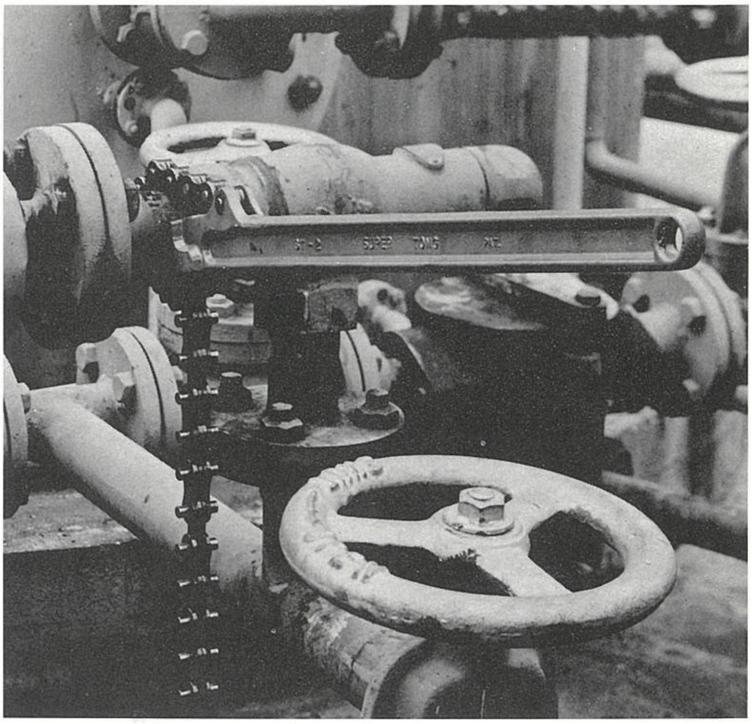

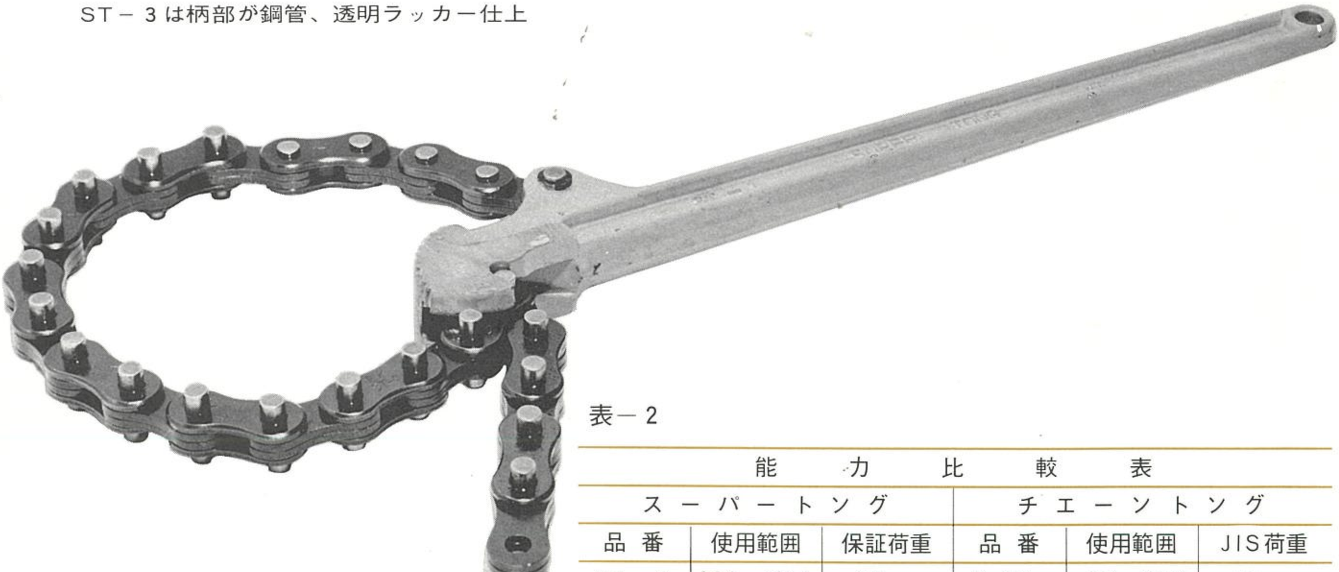

表－2

能力比較表					
スーパートング			チエーントング		
品番	使用範囲	保証荷重	品番	使用範囲	JIS荷重
ST－0	¼φ～1½φ	30kg・m	No.32	¼φ～2½φ	45kg・m
ST－1	¼φ～3φ	75kg・m	No.33	¾φ～4φ	70kg・m
ST－2	¾φ～6φ	180kg・m	No.33½	1φ～6φ	120kg・m
ST－2½	1φ～8φ	325kg・m	No.34	1½φ～8φ	140kg・m
ST－3	1φ～10φ	325kg・m	No.35	2φ～12φ	—

表－1

品番	くわえることのできるガス管径		全長	チエーンの長さ	総重量	保証荷重
ST－0	12mm～50mm	¼φ～1½φ	230mm	243mm	300g	30kg・m
ST－1	14mm～89mm	¼φ～3φ	305mm	438mm	750g	75kg・m
ST－2	25mm～170mm	¾φ～6φ	510mm	686mm	2,600g	180kg・m
ST－2½	34mm～230mm	1φ～8φ	700mm	863mm	5,300g	325kg・m
ST－3	35mm～270mm	1φ～10φ	1,445mm	984mm	11,700g	325kg・m

取替用チエーン

品番	全長	チエンピッチ
ST－0	243mm	9/16
ST－1	438mm	¾
ST－2	686mm	1
ST－2½	863mm	1¼
ST－3	984mm	1¼

スーパー ウオーターポンプガスプライヤ

GW-250型

SUPER
スーパーツール

用　途

一般プライヤ作業の他、ガス、水道、自動車、造船、化学工業その他の配管作業に最適です。

特　長

- 下あごは五段階に調節できます。
- 刃部形状は円弧状になっているため喰える場合には滑りません。
- 柄部末尾を150mm普通級ドライバ形状に仕上げてます。

安全性

材料は特殊鋼を使用し完全熱処理してあります。

刃部カタサH_RC 43～55　保証荷重1820kg・cm

その他

仕　上	ニッケルクロムメッキ
全　長	257mm
重　量	260g